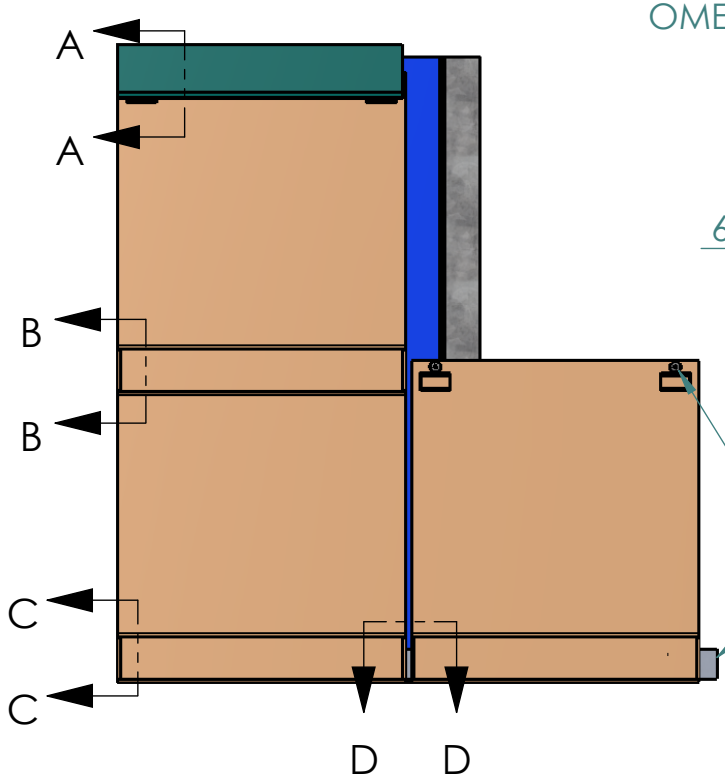

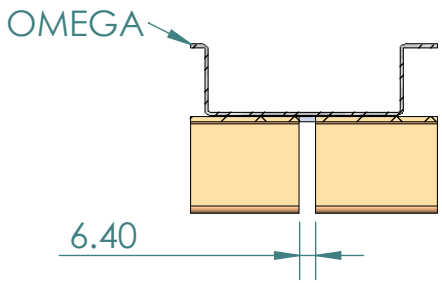

COUPE D-D

Trou rond pour vis #8
24" c/c de gauche à droite

MOULURE
DE DÉPART

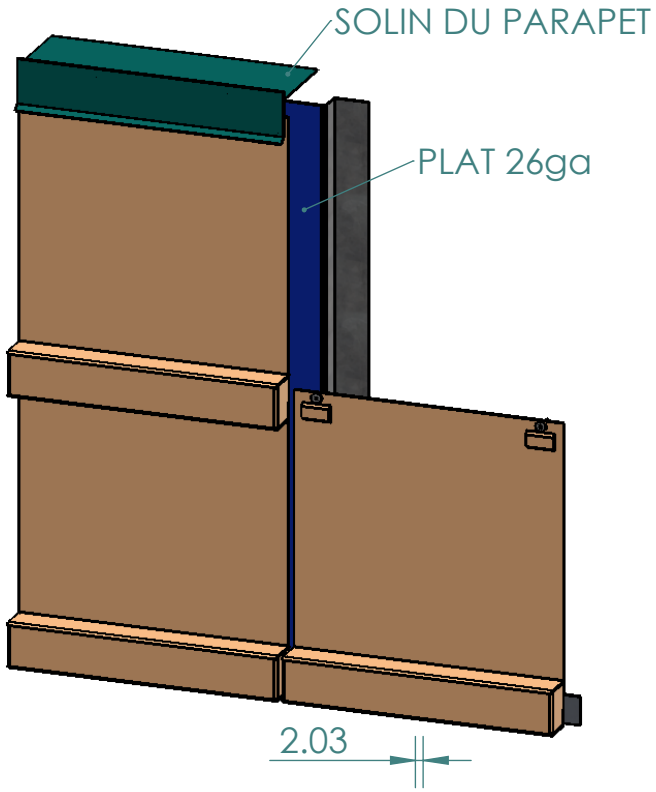

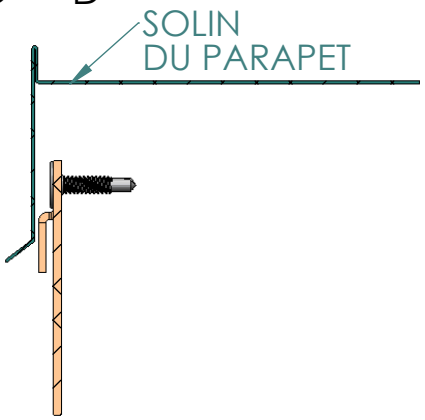

COUPE A-A

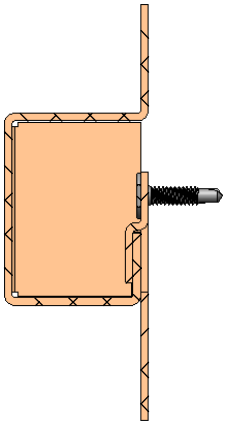

COUPE B-B

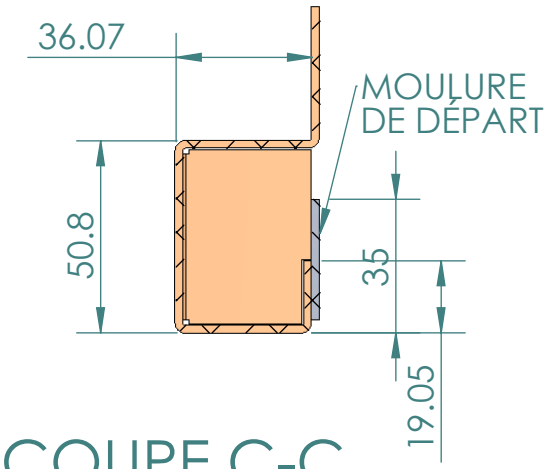

COUPE C-C

Alutech
architectural
765, rue St-Alphonse Nord, Thetford Mines, Qc. G6G 3X4
Téléphone: 418-332-2444 Télécopieur: 418-332-2840

Panneau d'aluminium 2mm plié, accroché de bas en haut.

Panneau d'aluminium 3003-H14, dimension max. 3500mm x 406mm.

Panneau accroché 2mm

ALUTECH 305